Vejledning til brug

WPC terrassebrædder SAMANA



Original brugsanvisning

Designet i Tyskland

VIGTIGT:
OPBEVAR TIL FREMTIDIG BRUG.
LÆS OMHYGGELIGT!

Indholdsfortegnelse

1. Generel information ... 3
1.1. Produktoversigt ... 3
1.2. Generel information ... 3
1.3. Oplysninger om garanti ... 3
2. Oplysninger om brugsanvisningen ... 4
2.1. Tilgængelighed af brugsanvisningen ... 4
2.2. Information om oversættelse ... 4
2.3. Målgrupper for brugsanvisningen ... 4
2.4. Information om oversættelse ... 4
2.5. Forklaring af symboler ... 4
2.6. Generelle oplysninger om brugsanvisningen ... 4
2.7. Tilsigtet brug ... 5
2.8. Generelle sikkerhedsanvisninger ... 5
3. Produktets egenskaber ... 6
3.1. Tekniske specifikationer ... 6
4. Leveringsomfang ... 7
5. Installation og betjening ... 9
5.1. Sikkerhedsinstruktioner ... 9
5.2. Produktets opbygning ... 9
6. Brug af produktet ... 13
6.1. Sikkerhedsinstruktioner ... 13
6.2. Første ibrugtagning ... 13
6.3. Betjening ... 13
6.4. Placering af opbevaring ... 13
7. Fejlfinding ... 13
8. Vedligeholdelse og pleje ... 14

9. Afmontering 15
9.1. Sikkerhedsinstruktioner 15
10. Bortskaffelse 15

Kære kunde,

Tak, fordi du har valgt et produkt fra **Home Deluxe GmbH**. Vi håber, at du får glæde af dine nye SAMANA WPC-terrassebrædder.

Brugsanvisningen vil hjælpe dig med installation, ibrugtagning, drift og vedligeholdelse af produktet. Brugsanvisningen og sikkerhedsanvisningerne skal læses omhyggeligt og i deres helhed. Overhold disse instruktioner for at undgå farer.

1. Generel information

1.1. Oversigt over produktet

Model:
WPC terrassebrædder SAMANA komplet sæt (inkl. underkonstruktion) - mørkebrun Overfladevalg | Artikel-ID: 17890| Variant-ID: 34697
WPC-terrassebrædder SAMANA komplet sæt (inkl. underkonstruktion) - lysegråt områdevalg | WPC-terrassebrædder SAMANA komplet sæt (inkl. underkonstruktion) - lysegråt områdevalg
Vare-ID: 17891 | Variant-ID: 34723
WPC-terrassebrædder SAMANA komplet sæt (inkl. underkonstruktion) - antracit områdevalg | Artikel ID: 17891 | Variant ID: 34723
Vare-ID: 17892 | Variant-ID: 34749
WPC Terrassebrædder SAMANA Antracit 2m ² (2,20m) - Pakke 1| Artikel- ID: 11957 | Variant- ID: 10014
WPC Terrassebrædder SAMANA Mørkebrun 2m ² (2,20m) - Pakke 1| Artikel- ID: 11956 | Variant- ID: 10013
WPC terrassebrædder SAMANA Lysegrå 2m ² (2,20m) - Pakke 1 | Vare-ID: 11955 | Variant-ID: 10012

1.2. Generel information

For at leve op til vores krav forbedrer vi konstant kvaliteten, forenkler installation og betjening og tilpasser produkterne til kundernes behov. På grund af disse ændringer kan den aktuelle version af brugsanvisningen findes på vores hjemmeside.

Begrebet "produkt" anvendes i brugsanvisningen for WPC-terrassebrædderne "SAMANA".

1.3. Garanti

Det lovbestemte ansvar for mangler og garantirettigheder gælder fra købsdatoen.
Home Deluxe GmbH påtager sig intet ansvar for skader, der skyldes manglende overholdelse af brugsanvisningen. Reklamationer, der skyldes forkert montering eller brug, er udelukket fra garantien. I tilfælde af fejl på produktet bedes du kontakte vores kundeservice skriftligt ved hjælp af kontaktformularen på vores hjemmeside med angivelse af produktnavn, serienummer og et foto af typeskiltet:

Home Deluxe GmbH
Schanzeweg 2
32312 Lübbecke
Lübbecke, Tyskland
Tlf: +49 (0)5743 6181-0
www.home-deluxe-gmbh.de

Hvis du har yderligere spørgsmål, bedes du kontakte vores kundeserviceteam ved hjælp af kontaktformularen.

2. Oplysninger om brugsanvisningen

2.1. Tilgængelighed af brugsanvisningen

Brugsanvisningen er en del af produktet og skal opbevares komplet og i umiddelbar nærhed af produktet.

2.2. Oplysninger om oversættelsen

Den oprindelige brugsanvisning er skrevet på tysk. Ethvert andet tilgængeligt sprog er en oversættelse af den tyske version.

2.3. Målgrupper for brugsanvisningen

Brugsanvisningen skal læses og overholdes af alle personer, der er involveret i en af følgende aktiviteter eller anvendelser:

- Udpakning
- Montering / installation
- Ibrugtagning / betjening
- Vedligeholdelse / test / pleje
- Fejlfinding / reparation
- Bortskaffelse

2.4. Information om oversættelse

Den oprindelige brugsanvisning er skrevet på tysk. Alle andre tilgængelige sprog er en oversættelse af den tyske version.

2.5. Forklaring af symboler

Symbol	Forklaring af symbol
	**ADVARSEL** Dette symbol angiver mulige farer, der kan føre til dødsfald eller alvorlige kvæstelser. Før du udfører det tilsvarende installations- eller anvendelsestrin, skal du læse den tilsvarende bemærkning.
	**INFO** Symbolet giver vigtige oplysninger og angiver materielle skader. Overhold disse, før du udfører det tilsvarende installations- eller anvendelsestrin, for at forstå problemer og undgå skader.
	**Læs brugsanvisningen** Dette symbol angiver, at brugsanvisningen skal læses omhyggeligt, før apparatet monteres/installeres og/eller tages i brug.

2.6. Generel information om brugsanvisningen

Brugsanvisningen henviser til WPC-terrassebrædderne SAMANA. Den indeholder vigtige oplysninger om montering, betjening, vedligeholdelse og rengøring. Brugsanvisningen, især sikkerhedsanvisningerne, skal læses omhyggeligt, før produktet tages i brug; opbevar brugsanvisningen på et sikkert sted. Brug kun produktet som beskrevet i denne brugsanvisning for at forhindre utilsigtet personskade eller skade. Hvis du giver produktet videre til en tredjepart, skal denne brugsanvisning også overdrages.

2.7. Tilsigtet brug

Produktet er af høj kvalitet, holdbart og udelukkende beregnet eller egnet til privat brug i et rimeligt og sædvanligt omfang. Desuden er vores produkt **ikke** beregnet til kommerciel brug. Kommerciel brug er kun tilladt med skriftlig tilladelse fra Home Deluxe GmbH. Produktet er beregnet som terrassebræt.

Brug kun produktet som beskrevet i denne brugsanvisning. Enhver anden anvendelse betragtes som ukorrekt og kan resultere i materielle skader eller personskader. Producenten påtager sig intet ansvar for skader, der er forårsaget af ukorrekt eller forkert brug.

2.8. Generelle sikkerhedsanvisninger

Generelle advarsler om fare



- Installer **kun** produktet, hvis leveringsomfanget er komplet og i perfekt stand.
- Sørg for, at alle dele er ubeskadigede og korrekt samlet. Der er risiko for personskade i tilfælde af forkert montering. Beskadigede dele kan påvirke sikkerhed og funktion.
- Installer kun produktet på en sikker, jævn og fast overflade.
- Foretag ikke ændringer på produktet.
- Kontrollér fastgørelsen med jævne mellemrum.
- WPC-terrassebrædderne må ikke bruges til søjler, bjælker, støttestolper eller lignende.
- Opbevar WPC-pladerne i deres originale emballage, helst i et godt ventileret, overdækket område.
- Det anbefales at placere terrassebrædderne på det ønskede installationssted 72 timer, før du begynder at akklimatisere dem. Monter ikke terrassebrædderne, hvis temperaturen er 0 °C eller lavere.
- WPC-produkter er ikke egnede til lukkede og våde steder uden tilstrækkelig ventilation og/eller steder med store temperatursvingninger (f.eks. saunaer). Sørg for, at der er tilstrækkelig ventilation på terrasseoverfladen.
- Direkte kontakt mellem terrassebrædderne og underlaget bør undgås.
- Variationer i temperatur og fugtoptagelse fører til udvidelse (ca. 0,3 % til 0,5 %). Hold tilstrækkelig afstand mellem WPC-pladerne, underlaget og omkring terrassen, f.eks. mure, hegn og træer.
- Vær opmærksom på fugeafstanden, som skal være mellem 10-15 mm.
- Følg monteringsvejledningen, da produktet ellers kan blive beskadiget.

Fare for børn



- Hold børn væk fra emballagematerialer. Der er risiko for kvælning!
- Hold børn væk fra monteringsstedet, mens produktet samles. Leveringsomfanget indeholder små dele, der kan sluges eller forårsage alvorlige skader.
- **Risiko for at vælte!** Produktet er ikke børnelegetøj, klatrevæg eller sportsudstyr. Produktet kan vælte, hvis det belastes på den ene side, hvilket kan resultere i dødsfald.
- Børn kan komme til skade, når de leger med produktet eller trækker sig op på det.
- Sæt ikke produktet op direkte eller i umiddelbar nærhed af et legeområde.
- Forklar børnene, hvordan de skal bruge produktet korrekt, og lad dem aldrig være uden opsyn, mens de leger.
- Sørg for, at små børn ikke putter små dele i munden.

Risiko for personskade
Forkert håndtering af produktet kan føre til skader.

- Kontrollér produktet for synlige skader før hver brug.
- Der må ikke foretages designændringer på produktet. Enhver ændring skal godkendes skriftligt af producenten og udføres i overensstemmelse med instruktionerne.
- Hvis produktet er beskadiget, må det ikke længere bruges. Beskadigede dele skal repareres eller udskiftes med originale reservedele.
- Sørg for, at produktet er permanent fastgjort for at undgå skader.

Risiko for skader

- Forkert håndtering af produktet kan føre til skader.
- Åbn ikke emballagen med skarpe genstande (f.eks. knive, sakse eller lignende), da det kan beskadige produktet. Vær forsigtig, når du åbner.
- Brug ikke produktet i nærheden af varmekilder eller åben ild.

3. Produktets egenskaber

3.1. Tekniske data

WPC-terrassebrædder SAMANA	
Mål pr. planke (L x B x H)	220 x 14,6 x 2,1 cm
Mål på underkonstruktionen (L x B x H)	220 x 4 x 3 cm
Materiale	WPC (træ/bambus og plastkomposit)
Farve	Mørkegrå, antracit, lysegrå
Ribber	en side fin (ca. 0,25 cm) eller en side grov (ca. 2,8 cm)
Belastningskapacitet pr. m²	500 kg

Yderligere information

WPC (Wood Plastic Composite) er et termoplastisk kompositmateriale fremstillet af forskellige blandinger af træ, plast og tilsætningsstoffer. Kombinationen af disse materialer gør det muligt at kombinere naturmaterialets modstandsdygtighed og æstetiske egenskaber med polymerens holdbarhed og gode vedligeholdelsesegenskaber. Det har et naturligt træudseende og samtidig UV-beskyttelse og er vejrbestandigt, hvilket gør det ideelt til udendørs brug.

- **Bemærk venligst!** Der er små farve- og overfladeforskelle - det skyldes WPC-materialet og sikrer, at din planke får et naturligt udseende.

4. Leveringens omfang

Tjek emballagen for ydre skader ved levering. Desuden skal du straks efter udpakningen kontrollere, at leveringsomfanget er komplet, og at produktet og alle komponenter er i perfekt stand. Installer kun produktet, hvis leveringsomfanget er komplet og ubeskadiget.

Komponenter/dele (eksempel 2 m²)

Nr.	Beskrivelse		Billeder
1	WPC-planker	6	
2	Underkonstruktion	3	
3	Ekspansionsdyvel (PH3)	18	
4	Hæfteklammer og skruer (PH2)	2	
5	Plastikclips	48	
6	Skruer og bolte	48	

Komponenter, der kræves til følgende dimensioner

m²	WPC-Dielen in Stk.	Unterkon-struktion in Stk.	Spreiz-dübel	Schrauben	Plastik-clip	Klammern
2	6	3	18	48	48	2
4	12	6	36	96	96	4
6	18	9	54	144	144	6
8	24	12	72	192	192	8
10	30	15	90	240	240	10
12	36	18	108	288	288	12
14	42	21	126	336	336	14
16	48	24	144	384	384	16
18	54	27	162	432	432	18
20	60	30	180	480	480	20
22	66	33	198	528	528	22
24	72	36	216	576	576	24
26	78	39	234	624	624	26
28	84	42	252	672	672	28
30	90	45	270	720	720	30
32	96	48	288	768	768	32
34	102	51	306	816	816	34
36	108	54	324	864	864	36
38	114	57	342	912	912	38
40	120	60	360	960	960	40
42	126	63	378	1008	1008	42
44	132	66	396	1056	1056	44
46	138	69	414	1104	1104	46
48	144	72	432	1152	1152	48
50	150	75	450	1200	1200	50

5. Montering og betjening

5.1. Sikkerhedsanvisninger

Alle sundheds- og sikkerhedsoplysninger skal læses.

Risiko for personskade

Forkert håndtering under installationen kan føre til skader.

- Sørg for, at pakken åbnes i toppen. Vær meget forsigtig, når du åbner pakken, da der er skrøbelige dele i pakken.
- Placer kun produktet på en sikker, jævn og fast overflade.
- Brug det medfølgende monteringsmateriale.
- Betjeningsfejl, monteringsfejl eller skader forårsaget af montering er udelukket fra garantien.
- Der skal være mindst 2 personer til at samle produktet.
- Brug beskyttelsestøj som f.eks. sikkerhedssko og beskyttelseshandsker under monteringen.
- **Vi vil gerne gøre opmærksom på, at Home Deluxe GmbH ikke påtager sig nogen omkostninger til montering eller manuelle tjenester - såsom elektrikeromkostninger eller sammenlignelige specialistomkostninger.**

5.2. Montering af produktet

Produktet leveres adskilt og kan samles med en lille indsats. Følg monteringsvejledningen omhyggeligt. Hvis instruktionerne ikke følges, kan produktets funktion og sikkerhed ikke garanteres.

Nødvendigt værktøj

	Skruetrækker	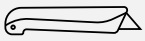	Cutter-kniv
	Målebånd	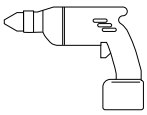	Boremaskine
	Gummihammer		

- Følgende instruktioner skal læses omhyggeligt.

Forberedelse af gulvet:

Før du går i gang, skal du sørge for, at underlaget er rent, tørt, stabilt, jævnt og fast (vær f.eks. opmærksom på beton, grus, sand osv.).

Fjern venligst alt ukrudt på forhånd. For at forhindre ukrudt i at vokse, anbefaler vi at lægge et rodstop.

Sørg for god dræning. En svag hældning på 1,5 - 2 % væk fra huset er nødvendig for at undgå, at vandet stagnerer og beskadiger brædderne. Hældningens retning skal være i rillernes længderetning. Det er den eneste måde at sikre, at vandet løber væk. Lad der være mindst 3 cm plads til husmuren.

Forberedelse af underkonstruktionen:

Hvis det er nødvendigt, skal den forberedende underkonstruktion (f.eks. for at udligne højdeforskelle) være mindst 25 mm fra jorden. Det vil holde vand væk fra brædderne og sikre god ventilation.

Uanset dimensionerne på soklen skal du sørge for, at afstanden mellem strøerne er mindst 31,5 cm.

Bemærk: Underkonstruktioner og tilbehør er placeret mellem brædderne.

VIGTIGT: WPC-produkter er lavet af et meget tæt materiale. Derfor skal der altid forbores for at undgå revner og skader på materialet. Til forboring skal du bruge et 8 mm bor til ekspansions-propperne og et 2,5 mm bor til clipsene og plastclipsene.

Illustration	Instruktioner
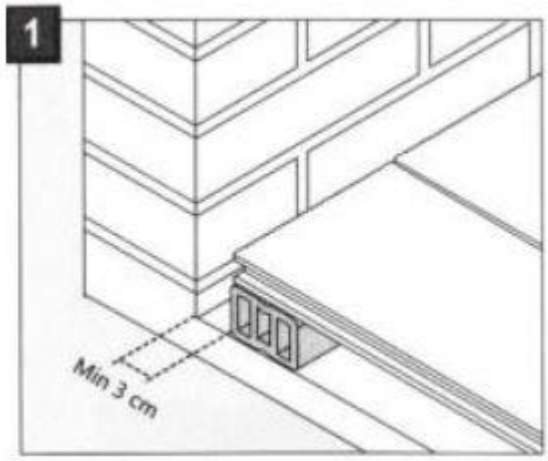	**Trin 1:** - Underkonstruktionen har en dimension på 3 x 4 cm. Placer den 4 cm store side på gulvet. - Afstanden mellem underkonstruktio-nerne må ikke overstige 31,5 cm. Un-derkonstruktionens kantlængder på 2 cm skal også tages i betragtning. Det betyder, at den samlede afstand er 33,5 cm. - Afstanden mellem ekspansionsankrene, som fastgør underkonstruktionen til gulvet, er mindst 30 cm. - Der skal være en afstand på mindst 3 cm mellem underkonstruktionen og væggen eller lignende. - Der skal være et mellemrum på 5-10 mm mellem brædderne.
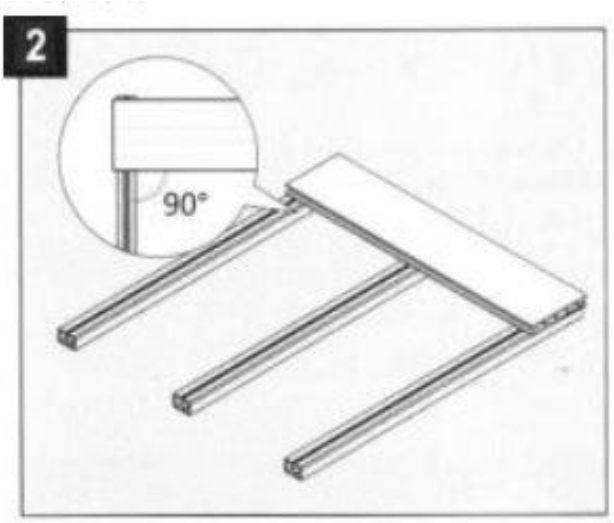	**Trin 2:** - Forbor hullerne til skruerne. Placer den 1. planke lodret på underkonstruktio-nen, og fastgør clipsene på ydersiderne.

Illustration	Instruktioner
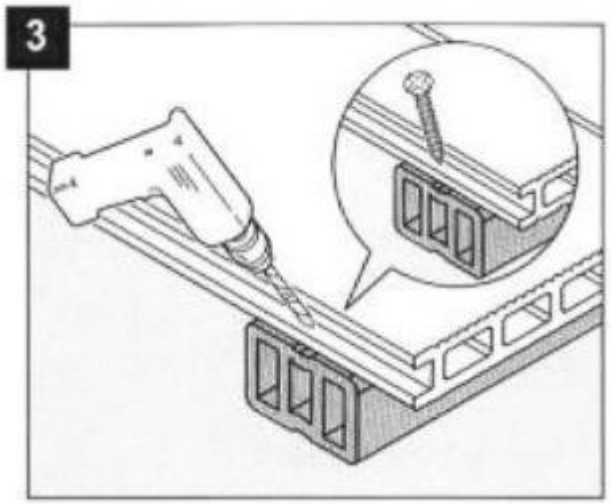	**Trin 3:** - Skub 1. planke ind i clipsene, og fastgør dem med en skrue.
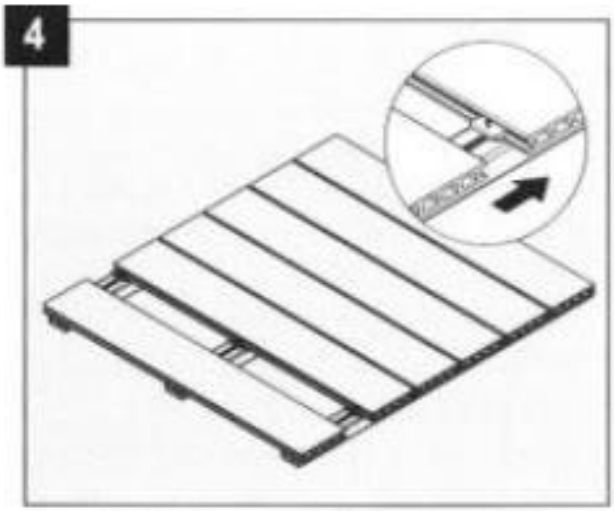	**Trin 4:** - Gentag denne proces for de andre planker.
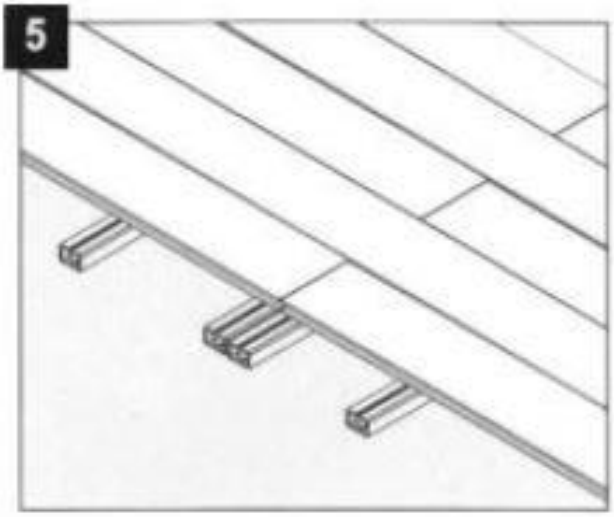	**Trin 5:** - Sørg for, at der er to plastikclips på hver planke.

Illustration	Instruktioner
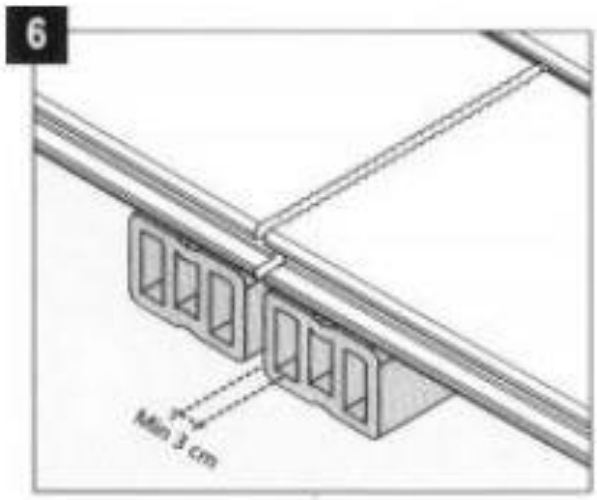	**Trin 6:** - Temperatursvingninger og vejrpåvirkninger kan forårsage en let deformation af materialet. Derfor anbefaler vi at fastgøre underkonstruktionerne med mindst 3 cm mellemrum.
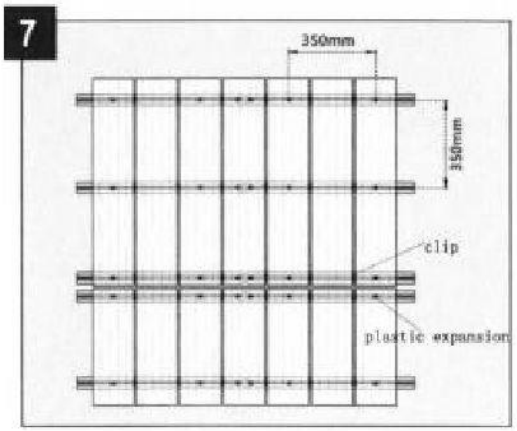	**Trin 7:** - Færdig struktur.

6. Anvendelse

6.1. Sikkerhedsanvisninger

Følgende sundheds- og sikkerhedsoplysninger skal læses omhyggeligt.

Risiko for personskade
Forkert håndtering under brug kan føre til personskader.



- Brug ikke et beskadiget produkt.
- Foretag ikke ændringer på produktet.
- Produktet er ikke legetøj, klatrevæg eller sportsudstyr til børn. Børn må ikke lege med produktet.

Kontrollér fastgørelsen med jævne mellemrum.

6.2. Første ibrugtagning

Kontrollér produktet for skader, før det tages i brug første gang. Produktet må kun bruges, hvis det er ubeskadiget.

6.3. Betjening

Før du bruger produktet, skal du kontrollere

- den korrekte tilstand.

6.4. Opbevaringssted



- I vinterhalvåret skal produktet opbevares på et tørt, godt ventileret sted, der så vidt muligt er beskyttet mod vejrliget.

7. Fejlfinding

Hvis følgende fejl opstår under drift, skal du kontrollere følgende fejlårsager ved hjælp af nedenstående tabel. Hvis fejlen ikke kan afhjælpes ved hjælp af de anførte foranstaltninger, skal produktet tages ud af drift.

Fejl	Mulig årsag	Løsning
Knirkende eller knirkende lyd	- Utilstrækkelig fastgørelse eller bevægelse af underkonstruktionen	- Kontrollér fastgørelsen, og stram den om nødvendigt. Sørg for, at underkonstruktionen er stabil og ikke kan bevæge sig.
Glat overflade	- Ukrudtsdannelse eller behandling af glat overflade	- Rengør planken grundigt for at fjerne ukrudt.

Kontakt os, hvis der opstår andre problemer med produktet.

8. Vedligeholdelse og pleje

Rengør overfladerne med en fugtig klud og et mildt rengøringsmiddel. Brug ikke aggressive rengøringsmidler eller højtryksrensere til rengøring. Overhold også rengøringsmiddelproducentens anvisninger.

Tilsmudsning og forurening

Brug sæbe/rengøringsmiddel, varmt vand og en blød børste.

Svampeangreb på gulvbrædderne

Brug et almindeligt trærengøringsmiddel, der indeholder sæbe og overfladeaktive stoffer. Tjek også undersiden af brædderne, når du gør rent.

Kalkaflejringer

Kalkaflejringer er vanskelige at fjerne. Sørg for, at ingen væsker, der indeholder kalk, kommer i kontakt med gulvbrædderne.

Is og sne

Fjern kun laget af is eller sne med hænderne eller en børste (sørg for, at overfladen ikke bliver ridset).

Brug ikke rengøringsmidler eller andre kemikalier.

Pletter af vand

Rengør overfladen med et gulvrengøringsmiddel, der indeholder oxalsyre. Test først rengøringsmidlet på et lille hjørne af planken.

Olie- og fedtpletter

Brug en kommercielt tilgængelig fedtfjerner til denne type pletter. Skyl derefter gulvbrædderne med varmt vand.

9. Demontering

9.1. Sikkerhedsanvisninger

Risiko for personskade
Forkert håndtering under afmontering kan føre til skader



- Fastgør produktet før demontering.

Afmontering af produktet skal ske i omvendt rækkefølge af monteringen. (**se kapitlet Montering**)

10. Bortskaffelse



- Bortskaf produktet og alle komponenter i overensstemmelse med lokale og landespecifikke regler for at forhindre skader på miljøet.
- Vores emballage er fremstillet af miljøvenlige materialer. De kan genbruges og fungerer dermed som værdifulde råmaterialer. Bortskaf emballagematerialet (pap, snavset emballage osv.) separat og korrekt i overensstemmelse med de gældende nationale bestemmelser.
- Kontakt producenten, hvis du er i tvivl om bortskaffelse.
- Du kan også få oplysninger om korrekt bortskaffelse fra lokale affaldscentre.

Home Deluxe GmbH
Schanzeweg 2
32312 Lübbecke
Lübbecke, Tyskland
Tlf: +49 (0)5743 6181-0
www.home-deluxe-gmbh.de

GA-416-00-samana
2025/03